MANUALE DI ISTRUZIONE

CLAYPAKY
AN OSRAM BUSINESS

ODEON FLOOD

MAXI	**15°** *(C71251)*	**25°** *(C71256)*	**35°** *(C71261)*
MEDIUM	**15°** *(C71266)*	**25°** *(C71271)*	**35°** *(C71276)*
MINI	**15°** *(C71281)*	**25°** *(C71286)*	**35°** *(C71291)*
MAXI CRUISE SHIP	**15°** *(C71351)*	**25°** *(C71356)*	**35°** *(C71361)*
MEDIUM CRUISE SHIP	**15°** *(C71366)*	**25°** *(C71371)*	**35°** *(C71376)*
MINI CRUISE SHIP	**15°** *(C71381)*	**25°** *(C71386)*	**35°** *(C71391)*

www.claypaky.it

ODEON FLOOD

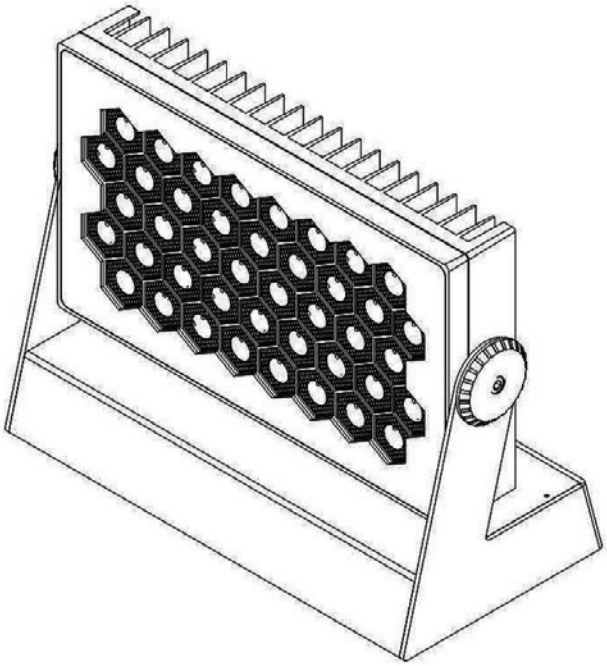

Congratulazioni per aver scelto un prodotto Claypaky!
La ringraziamo per la preferenza e La informiamo che anche questo prodotto, come tutti gli altri della ricca gamma Claypaky, è stato progettato e realizzato nel segno della qualità, per garantirLe sempre l'eccellenza delle prestazioni e rispondere meglio alle Sue aspettative ed esigenze.

Leggere attentamente in tutte le sue parti il presente manuale d'istruzioni e conservarlo accuratamente per riferimenti futuri.
La conoscenza delle informazioni ed il rispetto delle prescrizioni contenute in questa pubblicazione sono essenziali per garantire la correttezza e la sicurezza delle operazioni di installazione, uso e manutenzione dell'apparecchio.

CLAY PAKY S.p.A. declina ogni responsabilità per danni all'apparecchio o ad altre cose o persone, derivanti da installazione, uso e manutenzione effettuate non in conformità con quanto riportato sul presente manuale di istruzioni, che deve sempre accompagnare l'apparecchio.

CLAY PAKY S.p.A. si riserva la facoltà di modificare, in qualunque momento e senza preavviso, le caratteristiche menzionate nel presente manuale di istruzioni inclusa la lista canali

ODEON FLOOD

La famiglia di prodotti Odeon Flood è costituita da un insieme di proiettori compatti per uso architetturale, disponibili in varie unità ottiche (15°, 25° and 35°) e finiture estetiche.

I prodotti includono una tecnologia multi-chip a LED di grande potenza, che assicura un'eccellente miscelazione di colori ed un perfetto dimming DMX/RDM

La luce leggera e di stile del proiettore facile da installare Odeon Flood esalta i monumenti storici ed artistici, edifici privati e pubblici, strutture architetturali, parchi, alberi e giardini, così come edifici commerciali, quali negozi, centri commerciali, ristoranti, hotels, cinema, palestre e centri di benessere.

Il grado di protezione IP65 e IK09 e l'intervallo di temperatura operativa (-25°/-50°C) assicura la durabilità e la costante affidabilità negli anni del prodotto, anche in condizioni ambientali estreme.

CONTENUTI

CONTENUTI	Pag.
1. Informazioni sulla sicurezza	4
2. Disimballaggio e preparazione	5
3. Installazione e messa in funzione	6
4. Connessioni DMX	8
5. Manutenzione	9
6. Dati Tecnici	10

1. INFORMAZIONI SULLA SICUREZZA

IT

INFORMAZIONI DI SICUREZZA

Puoi sempre scaricare la versione multilingue delle Informazioni di Sicurezza per questo prodotto Clay Paky al seguente link:
http://www.claypaky.it/en/download
Rif: [FIS013 - Safety Information Odeon Flood]

2. DISIMBALLO E PREPARAZIONE

1

Fig. 1 - **Contenuto dell'imballaggio**

3. INSTALLAZIONE E MESSA IN FUNZIONE

APPLICATO AL PRODOTTO

ODEON FLOOD MAXI 15° RGBW	ODEON FLOOD MAXI 25° RGBW	ODEON FLOOD MAXI 35° RGBW
ODEON FLOOD MEDIUM 15° RGBW	ODEON FLOOD MEDIUM 25° RGBW	ODEON FLOOD MEDIUM 35° RGBW
ODEON FLOOD MINI 15° RGBW	ODEON FLOOD MINI 25° RGBW	ODEON FLOOD MINI 35° RGBW

SCHEMA ELETTRICO

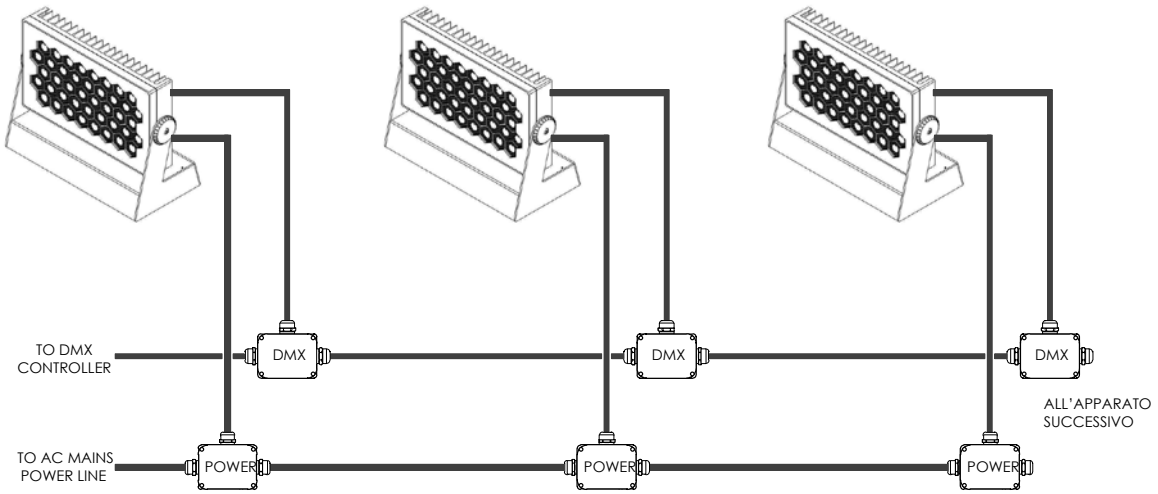

NOTA
LE SEZIONI DEI CAVI DI POTENZA DEVONO ESSERE OPPORTUNAMENTE CALCOLATE IN ACCORD AL CARICO DELLA LINEA TOTALE.

NOTA
IL CAVO DMX DEVE SODDISFARE I REQUISITI DELLO STANDARD DI CONTROLLO DI DISPOSITIVI ED ACCESSORI PER ILLUMINAZIONE USITT DMX512-A

WIRING DIAGRAM

ATTENZIONE
TUTTI I LAVORI SULLE PARTI ELETTRICHE DEVONO ESSERE ESEGUITI CON LA POTENZA PRINCIPALE DISCONNESSA PER EVITARE SHOCK ELETTRICI.

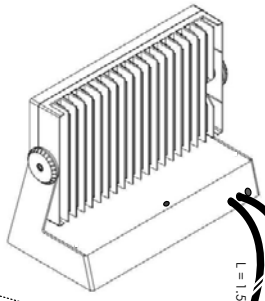

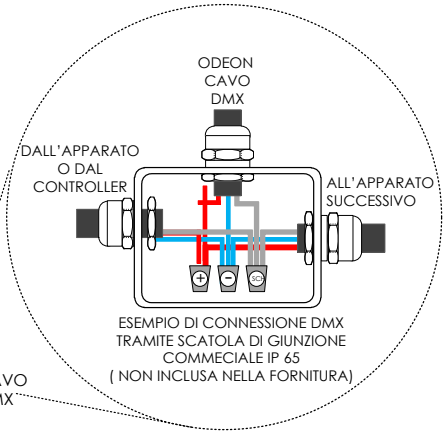

L = 1,5 mt.
L = 1,5 mt.
CAVO
DMX
CAVO POTENZA
INGRESSO

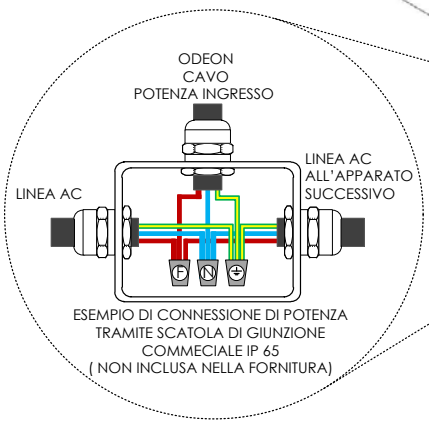

ATTENZIONE
PER INSTALLAZIONI ALL'ESTERNO IMPIEGARE SCATOLE DI GIUNZIONE RESISTENTI ALL'ACQUA E SIGILLARE TUTTI I POSSIBILI PUNTI DI INGRESSO ED I COPERCHI (IL MATERIALE PER SIGILLARE E LE SCATOLE DI GIUNZIONE SONO FORNITE DA TERZE PARTI)

ATTENZIONE L'INSTALLAZIONE DEL PRODOTTO DEVE ESSERE ESEGUITA IN ACCORDO CON LE LEGGI NAZIONALI, DA PERSONALE QUALIFICATO. LA MANCATA OTTEMPERANZA DELLE LINEE GENERALI DI INSTALLAZIONE PUÒ PROVOCARE SERI DANNI ALL'APPARATO.

REGOLAZIONE TESTA

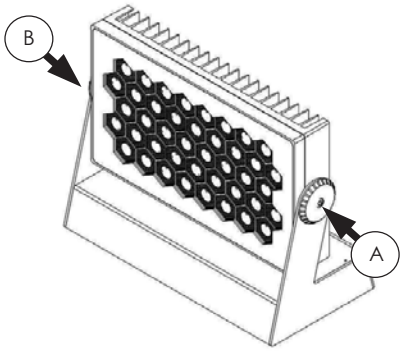

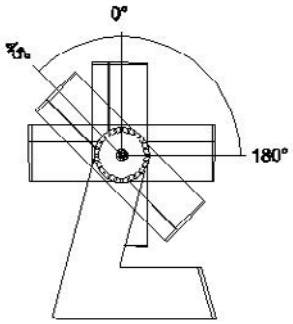

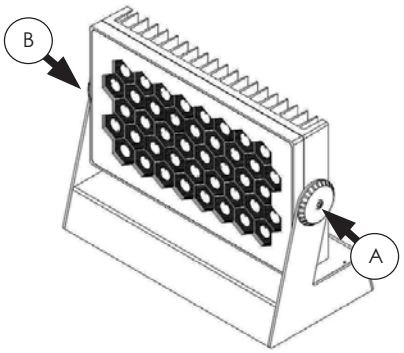

1 ISTRUZIONI

ALLENTARE SVITANDO LA VITE ESAGONALE IN SENSO ANTIORARIO COME MOSTRATO NEL DISEGNO RIF. A E B.

2 ISTRUZIONI

GIRARE LA TESTA NELLA POSIZIONE DESIDERATA

3 ISTRUZIONI

SERRARE LE VISTI ESAGONALI IN SENSO ORARIO FINO A BLOCCARE LA TESTA NELLA POSIZIONE SCELTA PRECEDENTEMENTE COME MOSTRATO NEL DISEGNO RIF. A E B.

WARNING

LE VITI A E B DEVONO ESSERE ALLENTATE PER RIMUOVERE LA TESTA DEL BLOCCO, NON DEVONO ESSERE COMPLETAMENTE RIMOSSE.
LA CHIAVE ESAGONALE NON È INCLUSA NEL PRODOTTO.

ISTRUZIONI DI FISSAGGIO

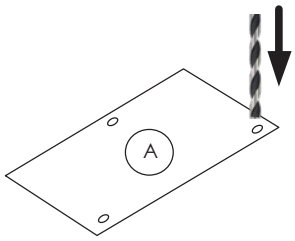

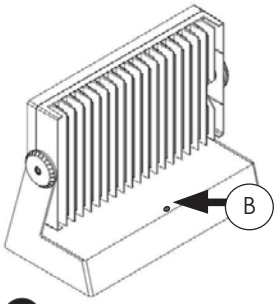

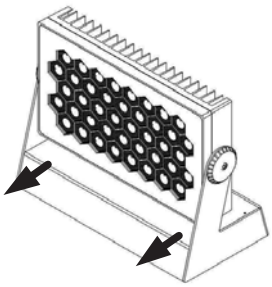

1 ISTRUZIONI

IMPIEGARE IL FOGLIO A PER I FORI DI CENTRAGGIO PER ESEGUIRE I FORI DI MONTAGGIO DEL PROIETTORE (P.ES.: PER FISSAGGIO TRAMITE PRESA A MURO).

2 ISTRUZIONI

ALLENTARE E RIMUOVERE LA VITE B COME MOSTRATO IN FIGURA PER RIMUOVERE LA BASE DELL'INVOLUCRO.

3 ISTRUZIONI

SPINGERE AVANTI ED ESTRARRE LA BASE DELL'INVOLUCRO.

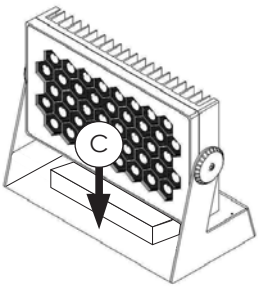

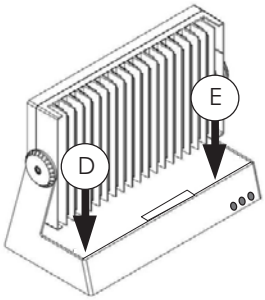

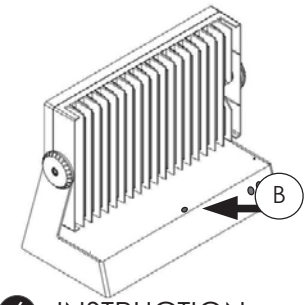

4 INSTRUCTION

MONTARE LE VITI DI FISSAGGIO FRONTALI DELLA BASE NEI PUNTI INDICATI C, E' PRESENTE UNO SLOT PER IL FISSAGGIO SUL LATO FRONTALE.

5 INSTRUCTION

MONTARE LE VITI DI FISSAGGIO POSTERIORI DELLA BASE COME INCATO IN D ED E, SONO PRESENTI DUE SLOTS PER IL FISSAGGIO NEGLI ANGOLI ALL'INTERNO DELLA BASE.

6 INSTRUCTION

MONTARE IL CARTER DI COPERTURA E FISSARLO CON LE LA VITE B PRECEDENTEMENTE RIMOSSA.

ATTENZIONE

LE VITI E LA PARTE DI FISSAGGIO COME LA PRESA A MURO DEVONO ESSERE DI DIMENSIONI ADATTE ALLA SUPERFICIE DI MNTAGGIO PER ASSICURARE IL CORRETTO SERRAGGIO DEL PROIETTORE.

NOTA

TUTTE LE PARTI DI FISSAGGIO COME VITI E PRESE A MURO NON SONO INCLUSE NELLA FORNITURA.

4. CONNESSIONI DMX

2

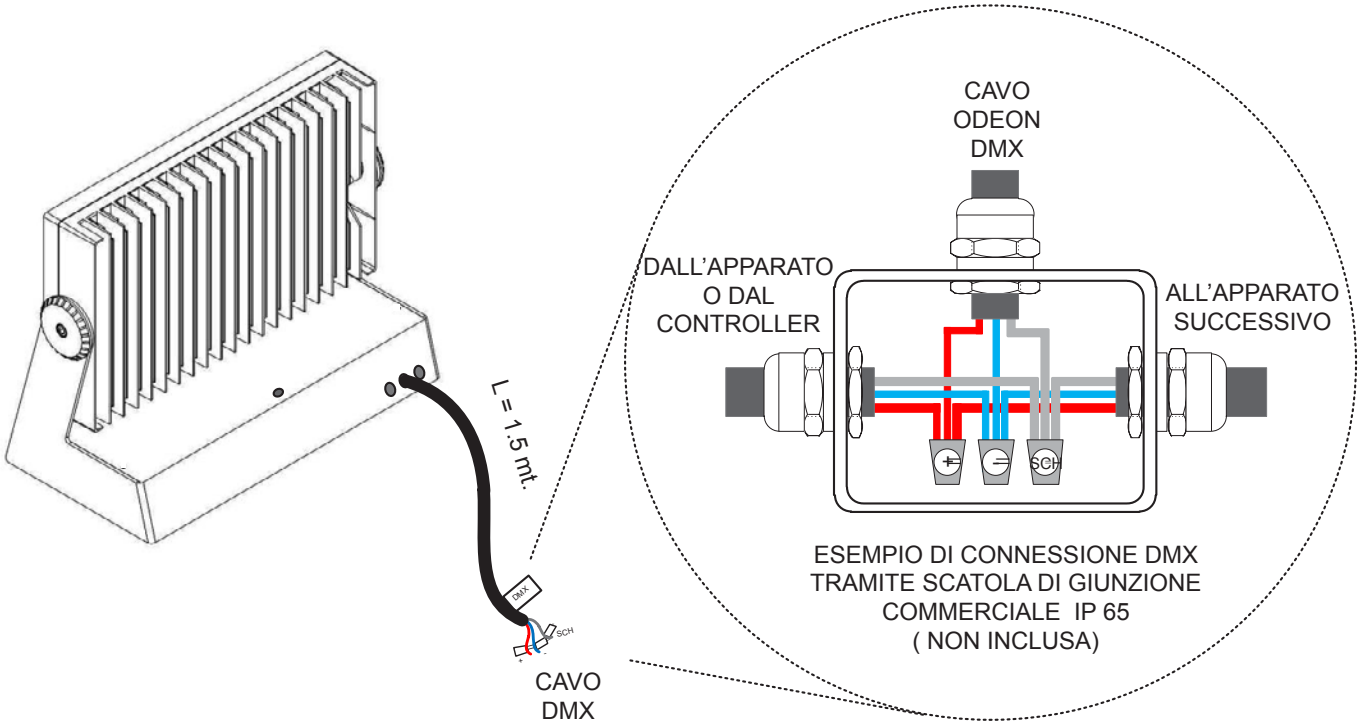

Fig. 2 - **Collegamento alla linea del segnale di controllo (DMX)**
Utilizzare un cavo conforme alle specifiche EIA RS-485: bipolare intrecciato, schermato, 120Ω di impedenza caratteristica, 22-24 AWG, bassa capacità. Non utilizzare cavo microfonico o altro cavo con caratteristiche diverse da quelle specificate. Le terminazioni devono essere effettuate con connettori maschio/femmina tipo XLR a 3 pin. È necessario inserire sull'ultimo apparecchio uno spinotto terminale con una resistenza da 120Ohm (minimo 1/4 W) tra i terminali 2 e 3.
IMPORTANTE: I fili non devono fare contatto tra di loro o con l'involucro metallico dei connettori. L'involucro stesso deve essere collegato alla calza di schermo ed al piedino 1 dei connettori.

5. MANUTENZIONE

3

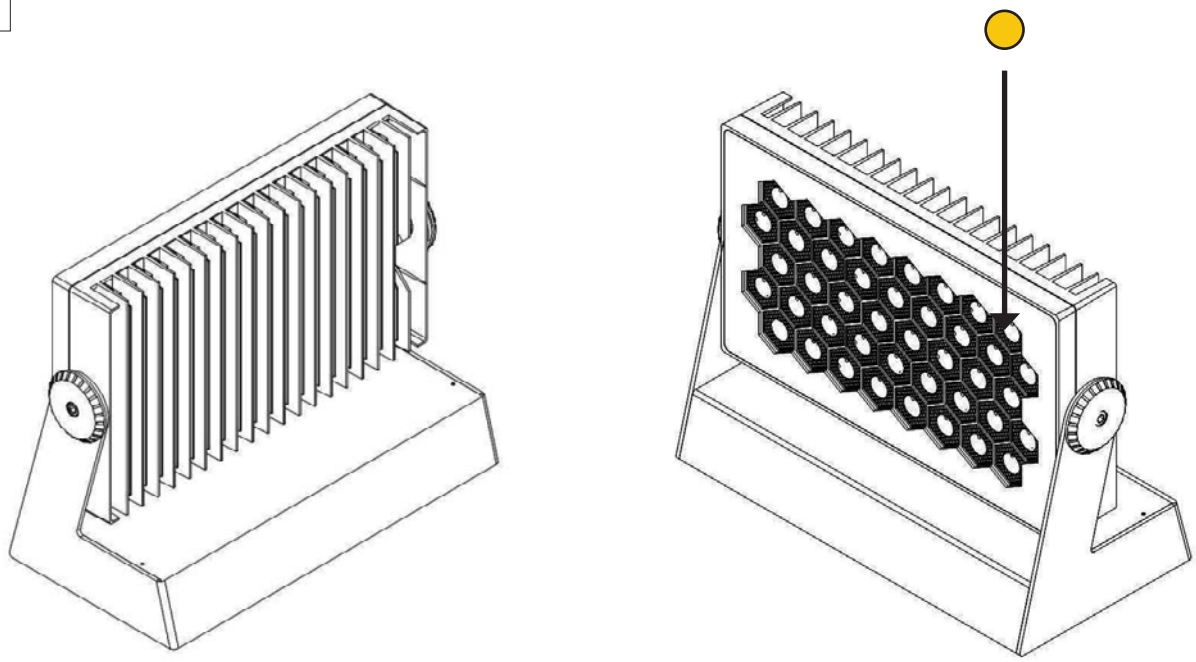

Parti che necessitano una pulizia frequente.

Fig. 3 - **Pulizia periodica**

Per mantenere funzionalità e rendimento ottimali per lungo tempo è indispensabile effettuare una pulizia periodica delle parti soggette all'accumulo di polveri e grassi. La frequenza con la quale effettuare le operazioni sotto indicate dipende dalla qualità dell'ambiente di lavoro (umidità dell'aria, presenza di polvere, salsedine, ecc.).

Per rimuovere lo sporco dalle parti esterne, utilizzare un panno morbido inumidito di un qualsiasi liquido detergente usato per pulizia del vetro.

Annualmente si consiglia di far controllare il proiettore da parte di personale tecnico qualificato per una manutenzione straordinaria consistente almeno nelle seguenti operazioni:

- Pulizia generale delle parti interne.
- Controllo visivo generale di componenti interni, cablaggio, parti meccaniche, ecc.
- Controlli elettrici, fotometrici e funzionali; eventuali riparazioni.

IMPORTANTE: Pulizia coperchio trasparente

Utilizzare solo acqua e sapone neutro per pulire il coperchio trasparente, poi asciugarlo accuratamente con un panno morbido non abrasivo. (ATTENZIONE: l'uso di alcool o qualsiasi altro detergente potrebbe danneggiare il coperchio trasparente).

6. DATI TECNICI _ ODEON FLOOD

POTENZA	Ingresso AC universale 90-305 Vac @ 50/60 Hz
SORGENTE DI LUCE	OSRAM LEDS multichip ad alta potenza; tecnologia LED con sistema ottico esclusivo “Hexeel”
VITA LED	80,000 hrs [L70@25°C]
OTTICA	Disponibili tre ottiche: 15° (stretta), 25° (media), 35° (flood)
COLORI	Mixing colori RGBW
INTENSITÀ LUCE	0-100% dimmer
OPZIONI CONTROLLO	DMX 512/RDM
CANALI	4/7 canali DMX
POSIZIONE DI LAVORO	A pavimento o sospeso (impiegando adattatore opzionale); in ogni posizione di lavoro.
GRADO DI PROTEZIONE	IP65 - IK09
TEMPERATURA OPERATIVA	-25°C to 50°C
CHASSIS	Testa in in alluminio pressofuso, base in acciao inossidabile.
COLORE CHASSIS	Disponibile in colore metallo lucido (grigio RAL 9007)
COATING	Finitura elettrostatica in polvere – resistente ad ambienti ostili
REGOLAZIONE TESTA	135° (45° in avanti e 90° indietro)

ODEON FLOOD

Maxi

TECHNICAL LIST

Input Power: 350VA @230Vac

Light Source: 42 x high power multichip LEDs

PESO E DIMENSIONI

22.7 Kg

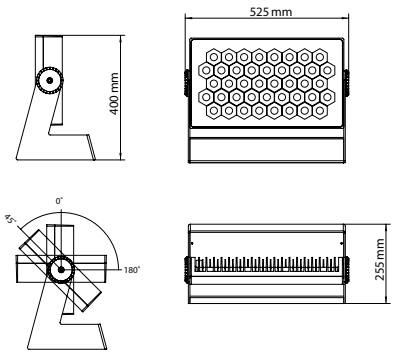

ODEON FLOOD

Medium

TECHNICAL LIST

Input Power: 250VA @230Vac

Light Source: 27 x high power multichip LEDs

PESO E DIMENSIONI

18.1 Kg

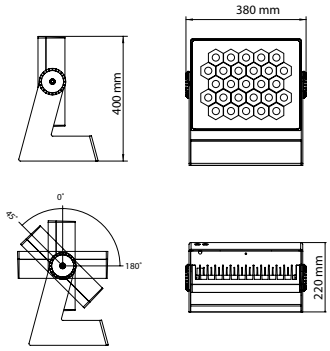

ODEON FLOOD

Mini

TECHNICAL LIST

Input Power: 200VA @230Vac

Light Source: 16 x high power multichip LEDs

PESO E DIMENSIONI
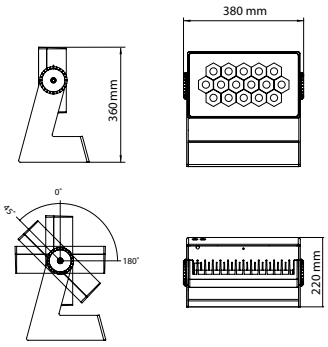
15 Kg